AUSTAUSCH

HINWEIS:

- Die Einbauvorgänge entsprechen den Ausbauvorgängen in umgekehrter Reihenfolge. Deshalb sind nur die Einbauvorgänge enthalten, für die Sie zusätzliche Informationen benötigen.
- In der Standardschrauben–Tabelle ist eine Schraube ohne Anzugsmoment gezeigt (siehe S. 03–2).

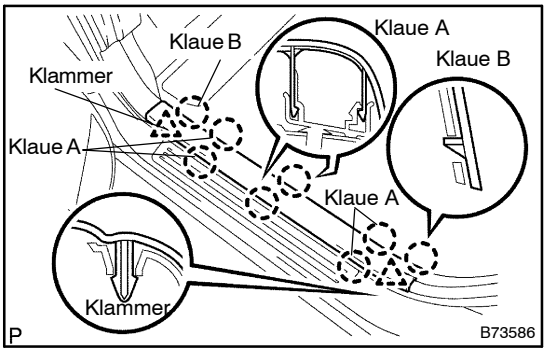

1. VORDERTÜR–SCHONLEISTE LH AUSBAUEN

(a) Mit einem Schraubendreher die 6 mit A gekennzeichneten Klauen und die 2 mit B gekennzeichneten Klauen lösen, und die 2 Clips und die Einstiegsverkleidung ausbauen.

HINWEIS:

Den Schraubendreher vor der Benutzung abdecken.

2. VORDERTÜR–SCHONLEISTE RH AUSBAUEN

HINWEIS:

Bei der RH Seite wie bei der LH Seite vorgehen.

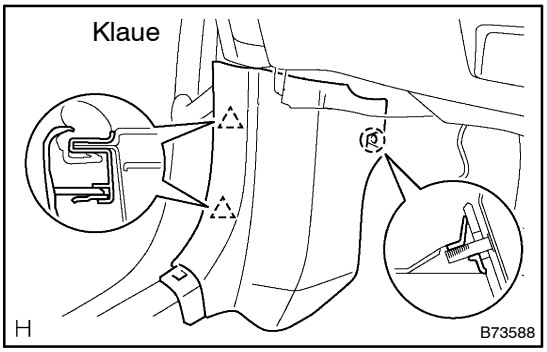

3. WINDLAUFSEITENLEISTE LH AUSBAUEN

(a) Mit einem Schraubendreher die 2 Klauen lösen und die Blende entfernen.

HINWEIS:

Den Schraubendreher vor der Benutzung abdecken.

4. WINDLAUFSEITENLEISTE RH AUSBAUEN

HINWEIS:

Bei der RH Seite wie bei der LH Seite vorgehen.

5. DICHTLEISTE LH DER VORDEREN TÜRLEISTE AUSBAUEN

6. DICHTLEISTE RH DER VORDEREN TÜRLEISTE AUSBAUEN

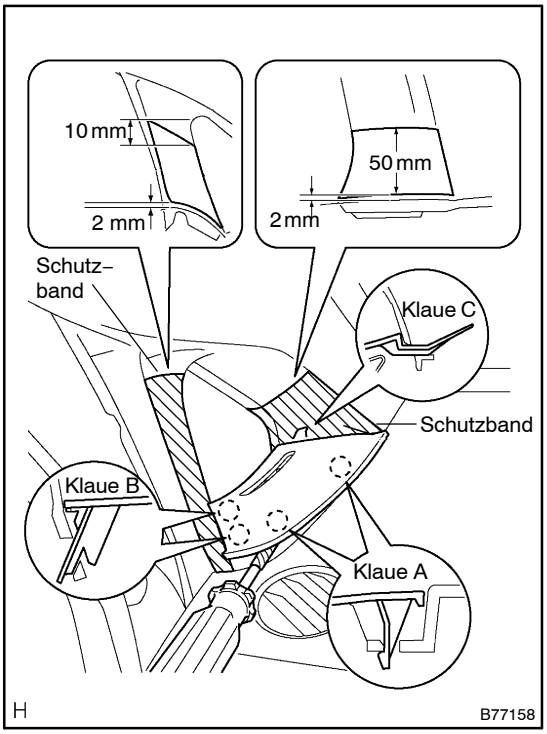

7. ECKBLECH LH DER VORDEREN SÄULENABDECKUNG AUSBAUEN

(a) Mit einem Schraubendreher die 2 mit A gekennzeichneten Klauen, die 2 mit B gekennzeichneten Klauen und die mit C gekennzeichnete Klaue lösen, und das Eckblech ausbauen.

HINWEIS:
Den Schraubendreher vor der Benutzung abdecken.

8. ECKBLECH RH DER VORDEREN SÄULENABDECKUNG AUSBAUEN

HINWEIS:
Bei der RH Seite wie bei der LH Seite vorgehen.

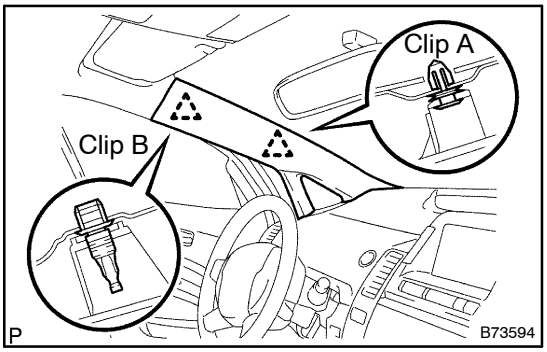

9. VORDERE SÄULENABDECKUNG LH AUSBAUEN

(a) Mit einem Schraubendreher den mit A gekennzeichneten Clip, den mit B gekennzeichneten Clip und die Säulenabdeckung ausbauen.

HINWEIS:
Den Schraubendreher vor der Benutzung abdecken.

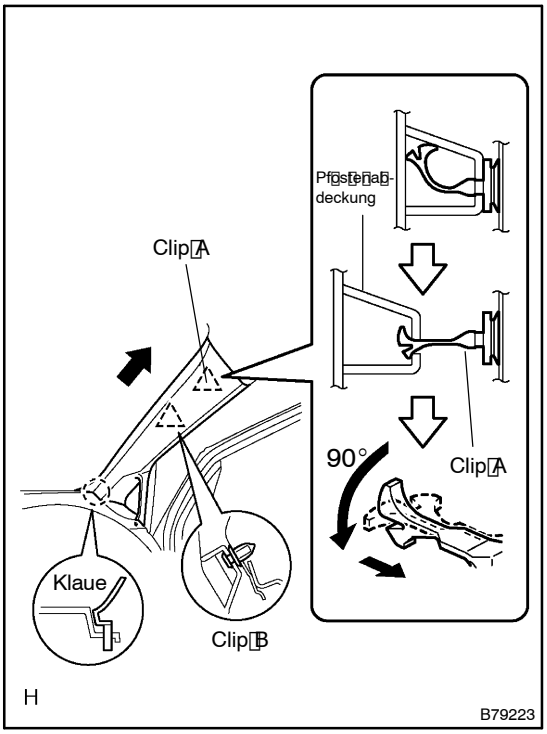

(b) mit Kopf–Seiten–Airbag:

(1) Mit einem Schraubendreher die mit A gekennzeichneten Clips und den mit B gekennzeichneten Clip ausbauen.

HINWEIS:
Den Schraubendreher vor der Benutzung abdecken.

(c) Pfostenabdeckung ausbauen.

(1) An der Pfostenabdeckung ziehen, bis sich der dehnt.

(2) Den Clip, der in der Abbildung mit A gekennzeichnet ist, um 90 Grad drehen und die Pfostenabdekkung ausbauen.

HINWEIS:
Bei der RH Seite wie bei der LH Seite vorgehen.

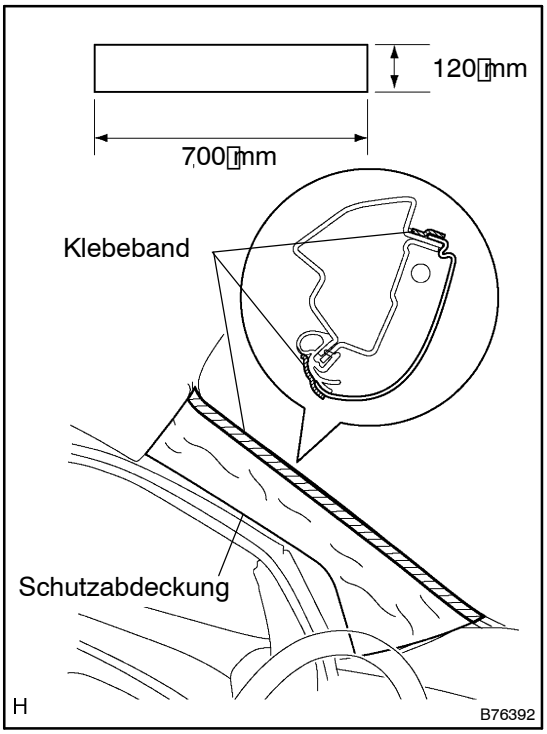

(d) mit Kopf–Seiten–Airbag:
Die Kopf–Seiten–Airbag–Einheit LH schützen.

(1) Den Airbag mit einem Tuch oder einer Plastikfolie von 700 mm x 120 mm gut abdecken und die Enden der Abdeckung wie in der Abbildung gezeigt mit Klebeband festmachen.

ACHTUNG:
Sobald die Säulenabdeckung ausgebaut ist, die Kopf–Seiten–Airbag–Einheit mit der Schutzabdeckung abdecken.

10. VORDERE PFOSTENABDECKUNG RH AUSBAUEN

HINWEIS:
Bei der RH Seite wie bei der LH Seite vorgehen.

11. RÜCKSITZKISSENEINHEIT AUSBAUEN (Siehe S. 72–9)

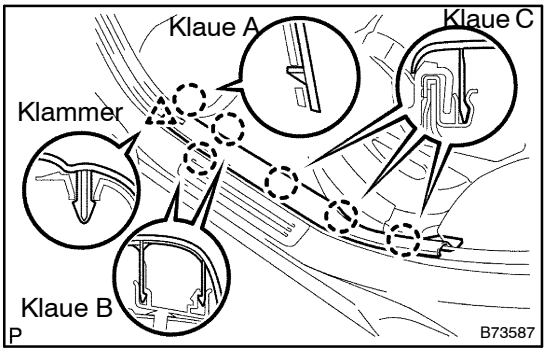

12. FONDTÜR–SCHONLEISTE LH AUSBAUEN

(a) Mit einem Schraubendreher die mit A gekennzeichnete Klaue, die 2 mit B gekennzeichneten Klauen und die 3 mit C gekennzeichneten Klauen lösen. Die Einstiegsverkleidung ausbauen.

HINWEIS:
Den Schraubendreher vor der Benutzung abdecken.

13. FONDTÜR–EINSTIEGSVERKLEIDUNG RH AUSBAUEN

HINWEIS:
Bei der RH Seite wie bei der LH Seite vorgehen.

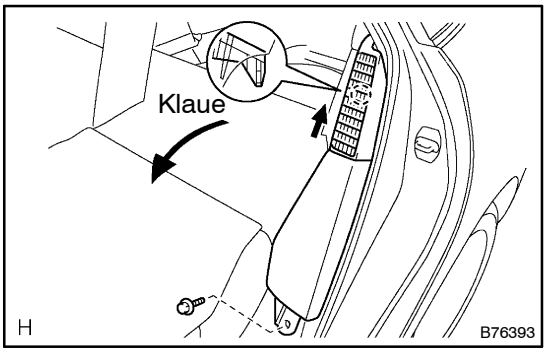

14. RÜCKSITZLEHNENEINFASSUNG LH AUSBAUEN

(a) Die Schraube entfernen.
(b) Die Klaue lösen und die Einfassung ausbauen.

15. RÜCKSITZLEHNENEINFASSUNG RH AUSBAUEN

HINWEIS:
Bei der RH Seite wie bei der LH Seite vorgehen.

16. DICHTLEISTE LH DER HINTEREN TÜRLEISTE AUSBAUEN

17. DICHTLEISTE RH DER HINTEREN TÜRLEISTE AUSBAUEN

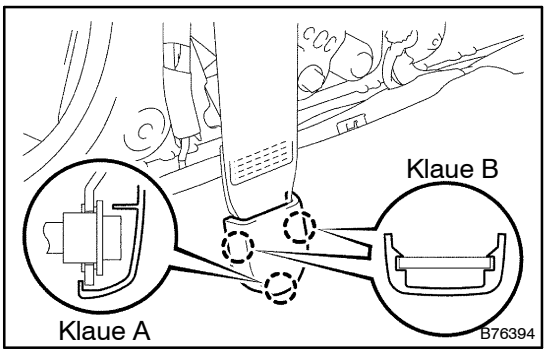

18. ÄUSSERE VERANKERUNGSABDECKUNG DES BECKENGURTS AUSBAUEN

(a) Mit einem Schraubendreher die mit A gekennzeichnete Klaue und die 2 mit B gekennzeichneten Klauen lösen, und die Verankerungsabdeckung ausbauen.

HINWEIS:
Den Schraubendreher vor der Benutzung abdecken.

19. ÄUSSERER VORDERSITZ–GURTEINHEIT LH AUSBAUEN

(a) Den Bolzen der Bodenverankerung ausbauen.

20. EINHEIT ÄUSSERER GURT DES VORDERSITZES RH AUSBAUEN

(a) Den Bolzen der Bodenverankerung ausbauen.

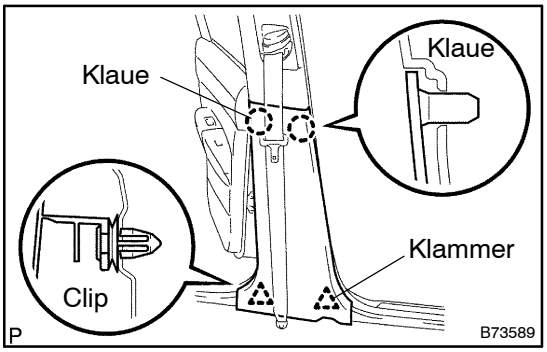

21. UNTERE MITTELSÄULENABDECKUNG LH AUSBAUEN

(a) Mit einem Schraubendreher die 2 Klauen lösen, und die 2 Clips und die untere Abdeckung ausbauen.

HINWEIS:
Den Schraubendreher vor der Benutzung abdecken.

22. UNTERE MITTELSÄULENABDECKUNG RH AUSBAUEN

HINWEIS:
Bei der RH Seite wie bei der LH Seite vorgehen.

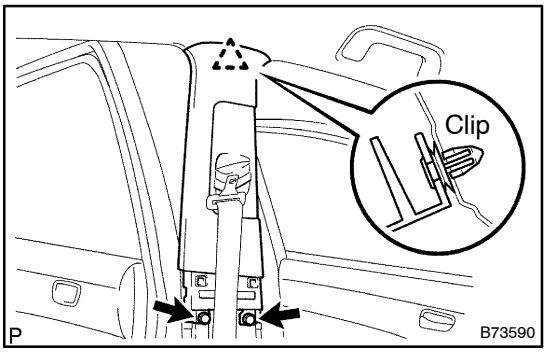

23. MITTELSÄULENABDECKUNG LH AUSBAUEN

(a) Mit einem Schraubendreher die Clips, die 2 Schrauben und die Säulenabdeckung ausbauen.

HINWEIS:
Den Schraubendreher vor der Benutzung abdecken.

24. MITTELSÄULENABDECKUNG RH AUSBAUEN

HINWEIS:
Bei der RH Seite wie bei der LH Seite vorgehen.

25. ÄUSSERE RÜCKSITZ–DREIPUNKTGURTEINHEIT AUSBAUEN
26. ÄUSSERE MITTLERE RÜCKSITZ–SICHERHEITSGURTEINHEIT AUSBAUEN
27. DICHTLEISTE DER HECKTÜR AUSBAUEN
28. FAHRGASTRAUMABDECKUNG–EINHEIT AUSBAUEN
29. HINTERE BODENPLATTE NR.2 AUSBAUEN
30. HINTERE BODENPLATTE NR.3 AUSBAUEN
31. HINTERE BODENPLATTE NR.4 AUSBAUEN
32. HINTERTEIL DES KOFFERRAUMKASTENS AUSBAUEN
33. ABDECKUNG DES BODENKASTENS LH AUSBAUEN

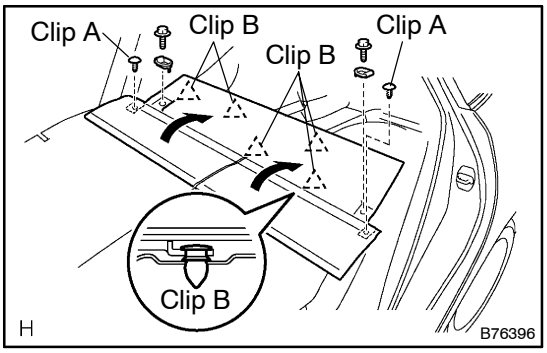

34. HINTERE BODENPLATTE NR.1 AUSBAUEN

(a) Die 2 Bolzen und die 2 mit A gekennzeichneten Clips ausbauen.

(b) Die 5 mit B gekennzeichneten Clips und die Bodenplatte ausbauen.

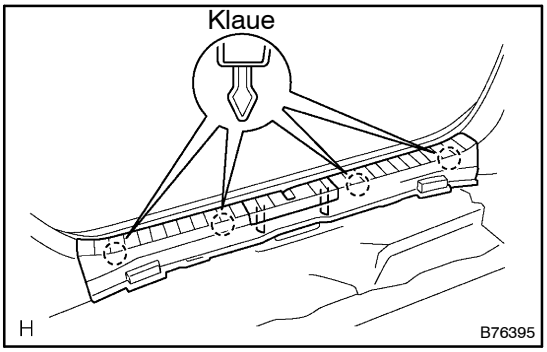

35. HINTERE KOFFERRAUEM–ABSCHLUSSABDECKUNG AUSBAUEN

(a) Mit einem Schraubendreher die 6 Klauen lösen und den Abschlußabdeckung ausbauen.

HINWEIS:
Den Schraubendreher vor der Benutzung abdecken.

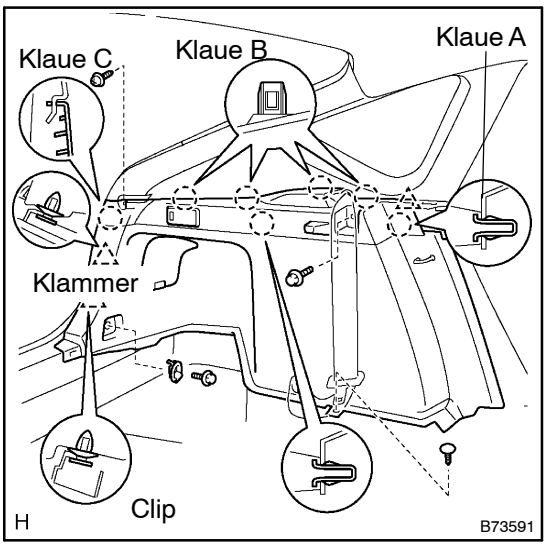

36. KOFFERRAUMSEITENWANDVERKLEIDUNGSEINHEIT LH AUSBAUEN

(a) Die Schraube und die beiden Bolzen entfernen.

(b) Mit einem Schraubendreher die mit A gekennzeichnete Klaue, die 4 mit B gekennzeichneten Klauen und die mit C gekennzeichnete Klaue lösen. Die 2 Clips und die Seitenwand ausbauen.

HINWEIS:
Den Schraubendreher vor der Benutzung abdecken.

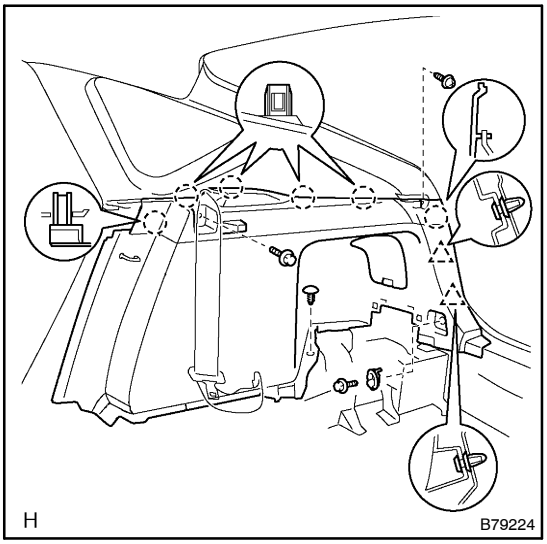

37. KOFFERRAUMSEITENWANDVERKLEIDUNGSEINHEIT RH AUSBAUEN

(a) Die Schraube und die beiden Bolzen entfernen.

(b) Mit einem Schraubendreher die mit A gekennzeichnete Klaue, die 4 mit B gekennzeichneten Klauen und die mit C gekennzeichnete Klaue lösen. Die 2 Clips und die Seitenwand ausbauen.

HINWEIS:
Den Schraubendreher vor der Benutzung abdecken.

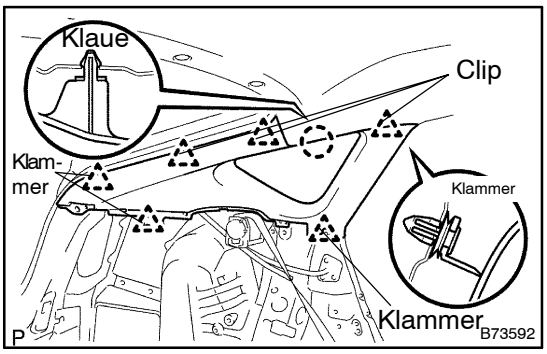

38. INNERE DACHSEITENABDECKUNG–EINHEIT LH AUSBAUEN

(a) Die 6 Clips entfernen.

(b) Mit einem Schraubendreher die Klaue lösen und die seitliche Abdeckung ausbauen.

HINWEIS:
Den Schraubendreher vor der Benutzung abdecken.

39. INNERE DACHSEITENABDECKUNGSEINHEIT RH AUSBAUEN

HINWEIS:
Bei der RH Seite wie bei der LH Seite vorgehen.

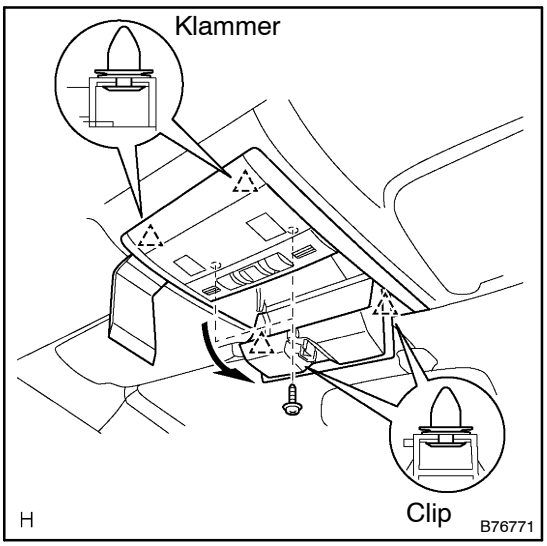

40. LESELEUCHTE AUSBAUEN

(a) Die 2 Schrauben entfernen.
(b) Mit einem Leistenabzieher die 4 Clips und die Leseleuchte ausbauen.
(c) Den Stecker von der Leseleuchte abtrennen.

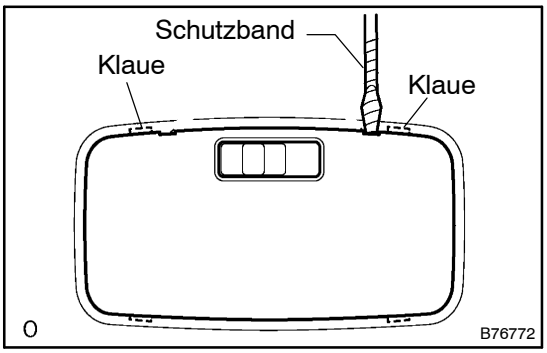

41. INNENLEUCHTENEINHEIT NR.1 AUSBAUEN

(a) Mit einem Schraubendreher die Leseleuchtenlinse ausbauen.

HINWEIS:
Den Schraubendreher vor der Benutzung abdecken.

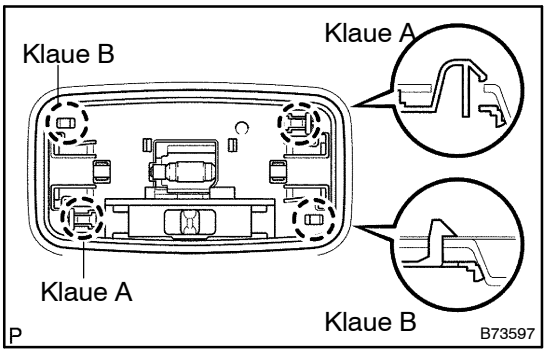

(b) Mit einem Schraubendreher die 2 mit A gekennzeichneten Klauen und die 2 mit B gekennzeichneten Klauen lösen, und die Leseleuchte ausbauen.

HINWEIS:
Den Schraubendreher vor der Benutzung abdecken.

(c) Den Stecker von der Leseleuchte abtrennen.

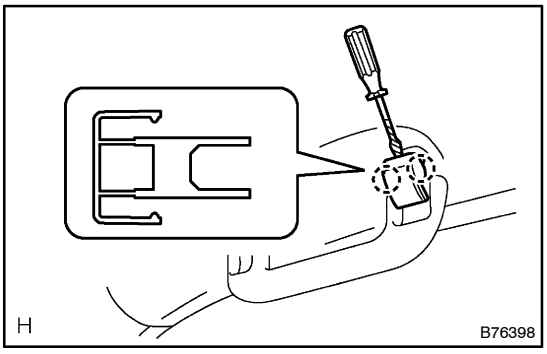

42. HALTEGRIFFABDECKUNG AUSBAUEN

(a) Mit einem Schraubendreher die 4 Klauen lösen, und die 2 Abdeckungen ausbauen.

HINWEIS:
Den Schraubendreher vor der Benutzung abdecken.

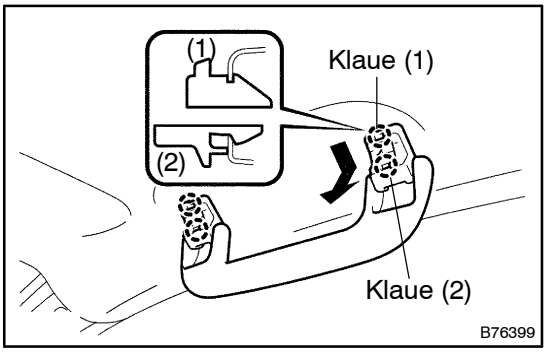

43. HALTEGRIFF–UNTEREINHEIT AUSBAUEN

(a) Mit einem Schraubendreher die 4 Klauen und den Haltegriff lösen.

HINWEIS:
Den Schraubendreher vor der Benutzung abdecken.

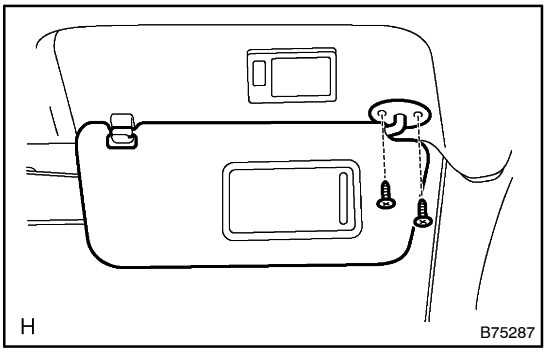

44. SONNENBLENDENEINHEIT LH AUSBAUEN

(a) Die 2 Schrauben und die Sonnenblende ausbauen.
(b) Den Stecker abziehen, die Sonnenblende entfernen.

45. SONNENBLENDENEINHEIT RH AUSBAUEN

HINWEIS:
Bei der RH Seite wie bei der LH Seite vorgehen.

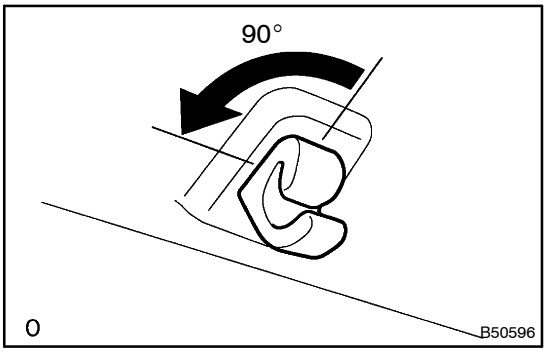

46. SONNENBLENDENHALTERUNG ENTFERNEN

(a) Die Sonnenblendenhalterung durch eine Drehung gegen den Uhrzeigersinn ausbauen.

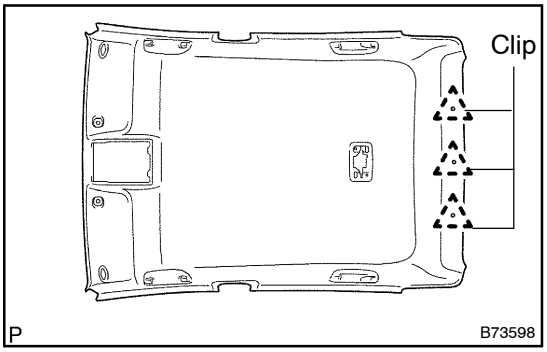

47. DACHAUSKLEIDUNG AUSBAUEN

(a) Die 3 Clips und die Auskleidung ausbauen.
(b) Die Geräuschdämmung der Auskleidung ausbauen.

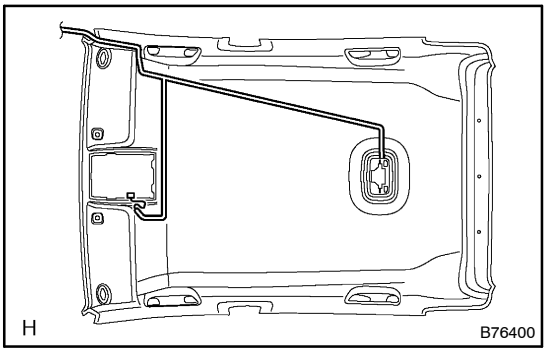

48. DACHAUSKLEIDUNG EINBAUEN

(a) Die Markierungen aufeinander ausrichten und anschließend den Kabelbaum mit Klebeband einbauen.

ACHTUNG:

Darauf achten, daß der dachseitige Kabelbaum sicher befestigt ist.

(b) Die Dachauskleidung mit den 3 Clips befestigen.

49. RÜCKSITZ–SICHERHEITSGURT AUSSEN LH EINBAUEN

(a) Den Sicherheitsgurt mit der Schraube einbauen.
Anzugsmoment: 42 Nm (430 kpcm)

50. RÜCKSITZ–SICHERHEITSGURT AUSSEN RH EINBAUEN

(a) Den Sicherheitsgurt mit der Schraube einbauen.
Anzugsmoment: 42 Nm (430 kpcm)

51. EINHEIT ÄUSSERER GURT DES VORDERSITZES LH EINBAUEN

(a) Den Sicherheitsgurt mit dem Bolzen einbauen.
Anzugsmoment: 42 Nm (430 kpcm)

52. EINHEIT ÄUSSERER GURT DES VORDERSITZES RH EINBAUEN

(a) Den Sicherheitsgurt mit dem Bolzen einbauen.
Anzugsmoment: 42 Nm (430 kpcm)