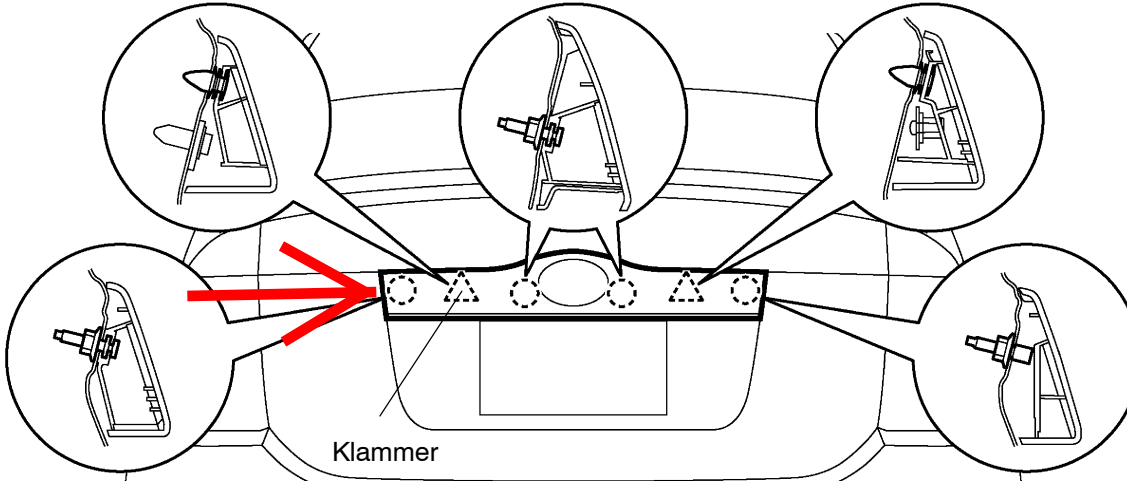
Klammer